Документ подписан простой электронной подписью
Информация о владельце:
ФИО: Ковтун Ольга Петровна
Должность: ректор
Дата подписания: 04.08.2023 08:59:11
Уникальный программный ключ:
f590ada38fac7f9d3be3160b34c218b72d19757c

федеральное государственное бюджетное образовательное учреждение высшего образования «Уральский государственный медицинский университет» Министерства здравоохранения Российской Федерации

Кафедра медицинской биологии и генетики

УТВЕРЖДАЮ
Проректор по образовательной деятельности
и молодежной политике Т.В. Бородулина
_____
14 июня 2023 г.
(печать УМУ)

Фонд оценочных средств для проведения промежуточной аттестации по дисциплине
БИОЛОГИЯ

Специальность: 31.05.03 – Стоматология
Уровень высшего образования: Специалитет
Квалификация: Врач-стоматолог

г. Екатеринбург
2023

1) Кодификатор результатов обучения по дисциплине

Кодификатор результатов обучения

Категория (группа) компетенций	Код и наименование компетенции	Код и наименование индикатора достижения компетенции	Индекс трудовой функции и ее содержание (из ПС)	Дидактическая единица (ДЕ)	Контролируемые учебные элементы, формируемые в результате освоения дисциплины			Методы оценивания результатов освоения дисциплины
					Знания	Умения	Навыки	
Основы фундаментальных и естественно-научных знаний	ОПК-8. Способен использовать основные физико-химические, математические и естественно-научные понятия и методы при решении профессиональ-	ОПК-8. Способен использовать основные физико-химические, математические и естественно-научные понятия и методы при решении профессиональных задач	Проведение обследования пациента с целью установления диагноза (А/01.7)	ДЕ 1 Введение	ОПК-8. Знает: основные физико-химические, математические и естественно-научные понятия и методы, которые используются в медицине	ОПК-8 Умеет: интерпретировать данные основных физико-химических, математических и естественно-научных методов исследования при решении профессиональных задач	ОПК-8 Имеет практический опыт: применения основных физико-химических, математических и естественно-научных методов исследования при решении профессиональных задач	Тестовые задания, коллоквиум

	ных задач			ДЕ 2 Современные представления о сущности жизни. Общие закономерности происхождения и развития жизни на Земле	ОПК-8. Знает: основные физико-химические, математические и естественно-научные понятия и методы, которые используются в медицине	ОПК-8 Умеет: интерпретировать данные основных физико-химических, математических и естественно-научных методов исследования при решении профессиональных задач	ОПК-8 Имеет практический опыт: применения основных физико-химических, математических и естественно-научных методов исследования при решении профессиональных задач	Тестовые задания, коллоквиум
				ДЕ 3 Клеточный и молекулярно-генетический уровни орга-	ОПК-8. Знает: основные физико-химические, математиче-	ОПК-8 Умеет: интерпретировать данные	ОПК-8 Имеет практический опыт: примене-	Тестовые задания, коллоквиум, решение задач

				низа-ции био-логиче-ских систем	ские и естеств енно-науч-ные поня-тия и мето-ды, кото-рые ис-пользу-ются в меди-цине	основ ных физи-ко-хими-че-ских, матем ати-че-ских и естес твенн о-науч-ных мето-дов ис-сле-дова-ния при реше-нии про-фес-сио-наль-ных задач	ния основ ных физи-ко-хими-че-ских, матем ати-че-ских и естест венно -науч-ных мето-дов ис-сле-дова-ния при реше-нии про-фес-сио-наль-ных задач	
				ДЕ 4 Орга-низмен ный (онто-генети-че-ский) уровен ь орга-низа-ции био-логиче-ских систем	ОПК-8 . Знает: основ-ные физи-ко-хими-ческие, матема тиче-ские и естеств енно-науч-ные поня-тия и мето-ды, кото-	ОПК-8 Умее т: ин-тер-пре-тиро-вать дан-ные основ ных физи-ко-хими-че-ских, матем ати-че-	ОПК-8 Имее т прак-тиче-ский опыт: при-мене-ния основ ных физи-ко-хими-че-ских, матем ати-	Тестовые задания, кол-локвиум, решение задач, составле-ние и ана-лиз родо-словных

					рые используются в медицине	ских и естественно-научных методов исследования при решении профессиональных задач	ческих и естественно-научных методов исследования при решении профессиональных задач	
				ДЕ 5 Популяционно-видовой уровень организации биологических систем	ОПК-8. Знает: основные физико-химические, математические и естественно-научные понятия и методы, которые используются в медицине	ОПК-8 Умеет: интерпретировать данные основных физико-химических, математических и естественно-научных методов ис-	ОПК-8 Имеет практический опыт: применения основных физико-химических, математических и естественно-научных методов ис-	Тестовые задания, коллоквиум, решение задач

						следования при решении профессиональных задач	следования при решении профессиональных задач	

				ДЕ 6 Биогеоценотический и биосферный уровни организации биологических систем (экология)	ОПК-8. Знает: основные физико-химические, математические и естественно-научные понятия и методы, которые используются в медицине	ОПК-8 Умеет: интерпретировать данные основных физико-химических, математических и естественно-научных методов исследования при решении профессиональных задач	ОПК-8 Имеет практический опыт: применения основных физико-химических, математических и естественно-научных методов исследования при решении профессиональных задач	Тестовые задания, коллоквиум

Тестовые задания

Тестовые задания разработаны по каждой ДЕ. Задание позволяет оценить знания конкретной темы дисциплины. В тестовом задании студенту предлагается выбрать один или несколько правильных ответов.

Примеры тестовых заданий:

1. Хроматин – это …

A. Деконденсированное состояние хромосом
B. Конденсированные половые хромосомы
C. Конденсированное состояние хромосом
D. Метафазные хромосомы
E. Ни один из перечисленных ответов

2. Установите правильную последовательность анализа родословной (Пример ответа: 12345)

1) Сцепленное с X-хромосомой рецессивное наследование
2) Доминантное или рецессивное
3) Сцепленное с Y-хромосомой наследование
4) Сцепленное с X-хромосомой доминантное наследование
5) Митохондриальное наследование признаков
6) Аутосомно-доминантное наследование
7) Аутосомно-рецессивное наследование

3. Отметьте метод лабораторной диагностики токсоплазмоза:

A. Исследование содержимого влагалища на обнаружение вегетативных форм
B. Микроскопия мазков крови, спинномозговой жидкости на обнаружение возбудителя
C. Исследование фекалий на обнаружение цист
D. Исследование мокроты на обнаружение живых личинок
E. Цистоскопия мочевого пузыря на обнаружение эндозоитов

Результаты практических навыков:

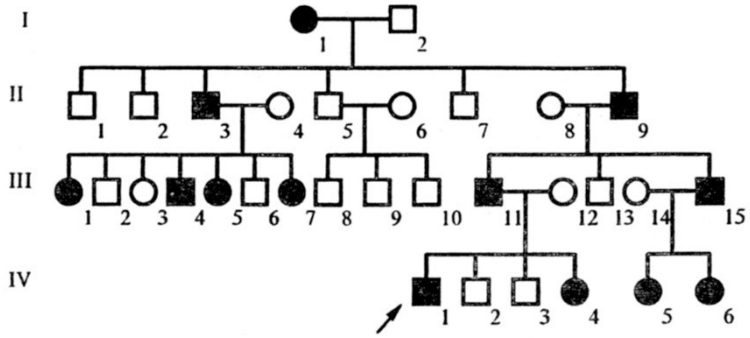

Анализ родословной как результат оценки практических навыков.

5) Рецензия от профессионального академического сообщества проведена Улитко М.В., к.б.н., директором департамента биологии и фундаментальной медицины Института естественных наук и математики ФГАОУ ВО «УрФУ имени первого Президента России Б.Н. Ельцина». Содержание ФОС соответствует требованиям ожидаемых результатов освоения ООП ВО в целом.

6) ФОСы должны быть утверждены как элемент РПД. На титульном листе ставится подпись проректора по образовательной деятельности и молодежной политике и печать УМУ, ФОС сшивается и скрепляется печатью УМУ на последней странице и хранится в делах кафедры.